PAGÓREK 1
PRZEKRÓJ B-B
skala 1 : 50

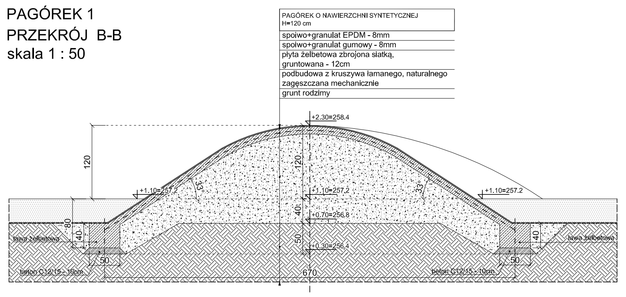


UWAGA:

płyta żelbetowa 12cm - beton C20/25, stal AIII-N (RB-500W),
zbrojenie: #8 co 150/150, otulina min. 25mm od góry;

ława żelbetowa: beton C20/25,
zbrojenie: 4#10 narożnie (stal AIII-N), strzemiona 6 co 25 (stal A-0);

PAGÓREK 1
PRZEKRÓJ A-A
skala 1 : 50

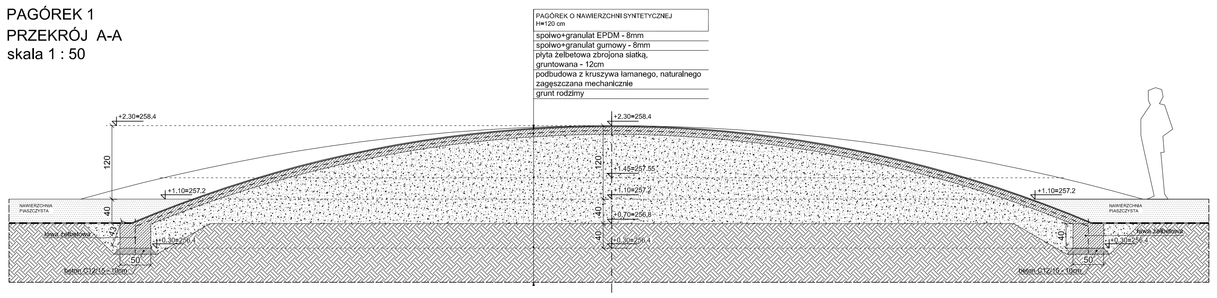


PAGÓREK 1
RZUT
skala 1 : 50

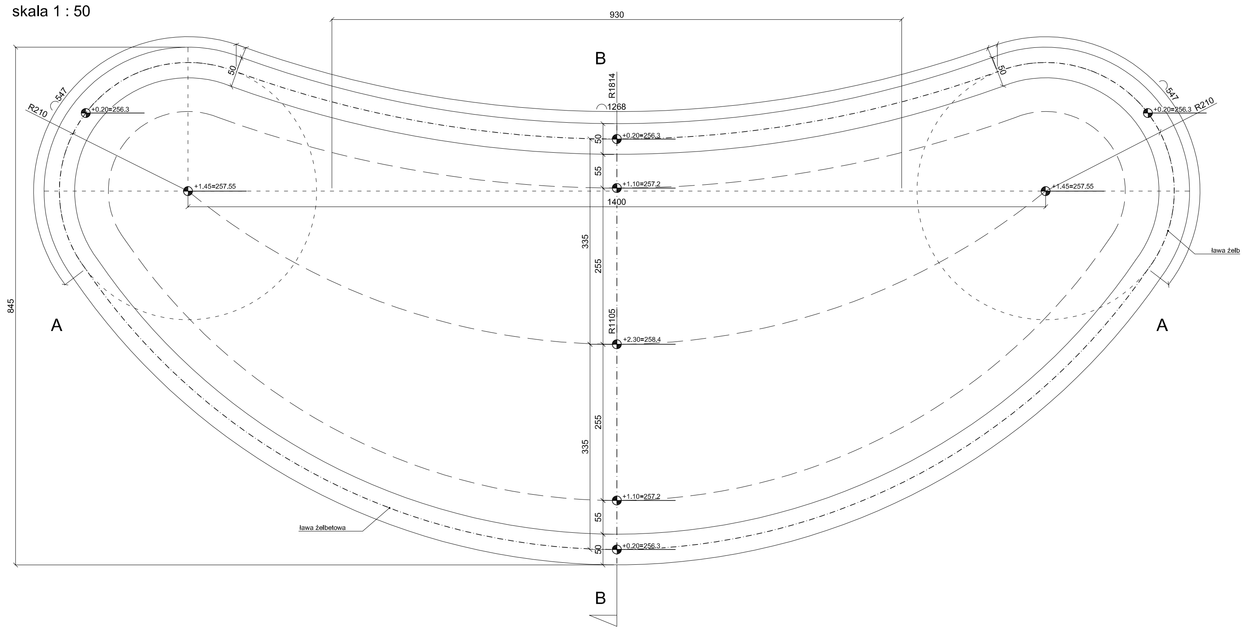


PAGÓREK 2
PRZEKRÓJ D-D
skala 1 : 50

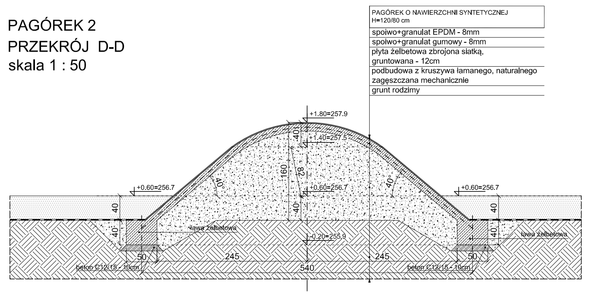


UWAGA:

płyta żelbetowa 12cm - beton C20/25, stal AIII-N (RB-500W),
zbrojenie: #8 co 150/150, otulina min. 25mm od góry;

ława żelbetowa: beton C20/25,
zbrojenie: 4#10 narożnie (stal AIII-N), strzemiona 6 co 25 (stal A-0);

PAGÓREK 2
PRZEKRÓJ C-C
skala 1 : 50

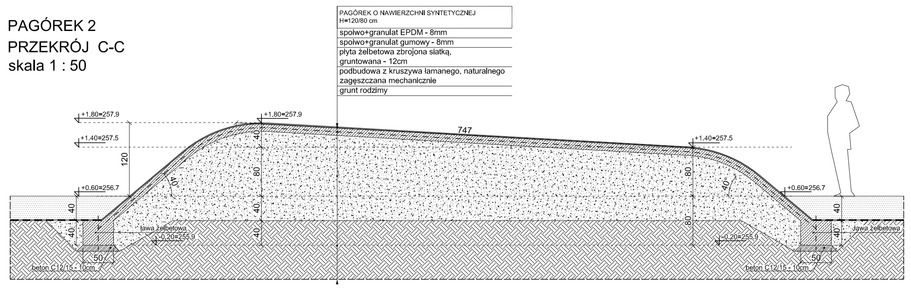


PAGÓREK 2
RZUT
skala 1 : 50

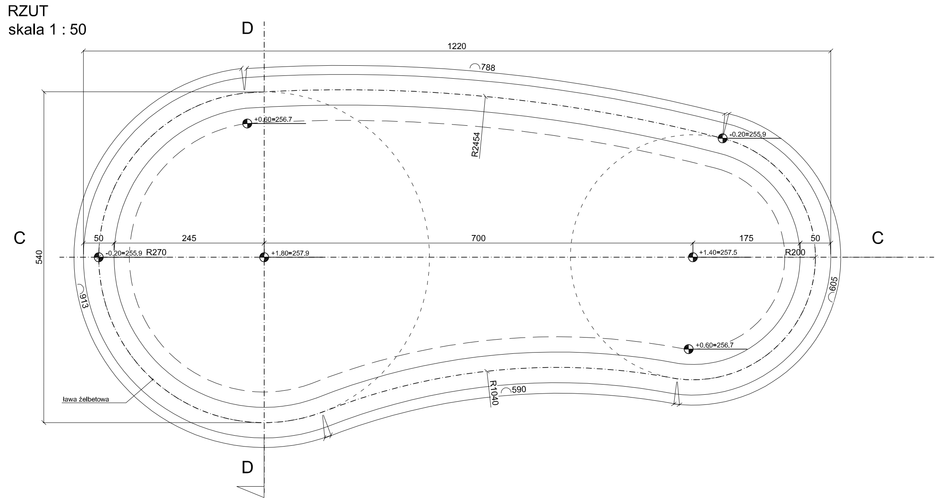


PAGÓREK 3
PRZEKRÓJ F-F
skala 1 : 50

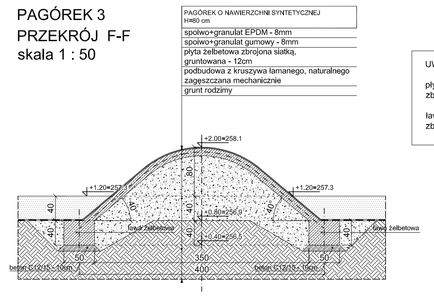


UWAGA:

płyta żelbetowa 10cm - beton C20/25, stal AIII-N (RB-500W),
zbrojenie: #6 co 150/150, otulina min. 25mm od góry;

ława żelbetowa: beton C20/25,
zbrojenie: 4#8 narożnie (stal AIII-N), strzemiona 6 co 25 (stal A-0);

PAGÓREK 3
PRZEKRÓJ E-E
skala 1 : 50

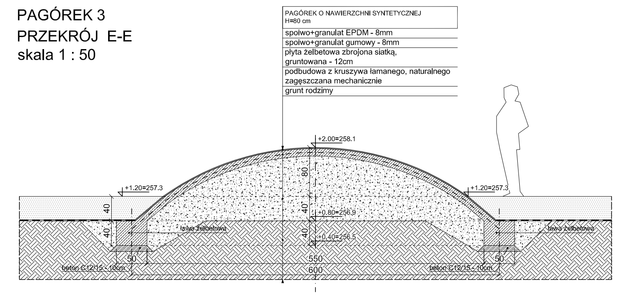


PAGÓREK 3
RZUT
skala 1 : 50

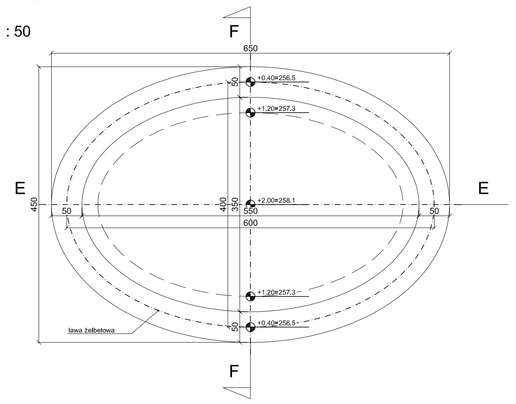


PAGÓREK 4
PRZEKRÓJ F-F
skala 1 : 50

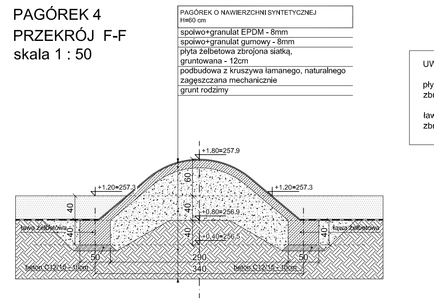


UWAGA:

płyta żelbetowa 10cm - beton C20/25, stal AIII-N (RB-500W),
zbrojenie: #6 co 150/150, otulina min. 25mm od góry;

ława żelbetowa: beton C20/25,
zbrojenie: 4#8 narożnie (stal AIII-N), strzemiona 6 co 25 (stal A-0);

PAGÓREK 4
PRZEKRÓJ E-E
skala 1 : 50

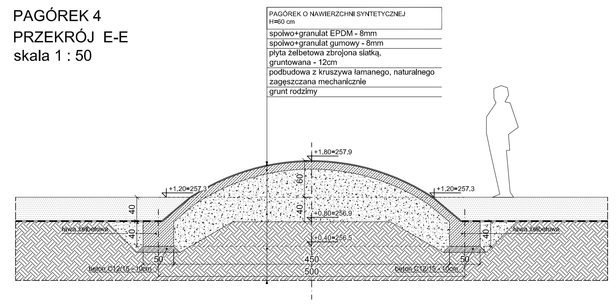


PAGÓREK 4
RZUT
skala 1 : 50

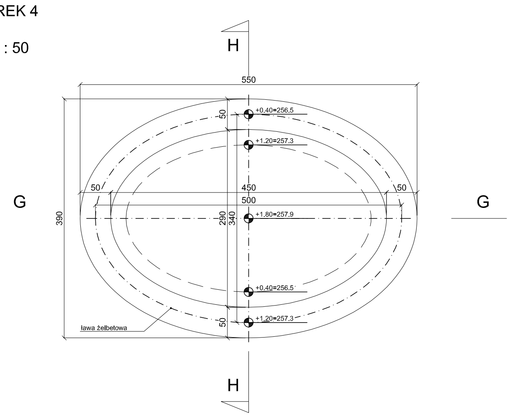


UWAGI:
1. PRZED PRZYSTĄPIENIEM DO PRAC BUDOWLANYCH, WSZYSTKIE WYMIARY NALEŻY SPRAWDZIĆ NA BUDOWIE;
2. NIE SKALOWAĆ WYMIARÓW Z RYSUNKU;
3. WSZYSTKIE ROBOTY NALEŻY PROWADZIĆ ZGODNIE Z „WARUNKAMI TECHNICZNYMI WYKONAWSTWA I ODBIORU ROBÓT", ZASADAMI SZTUKI BUDOWLANEJ, ORAZ PRZEPISAMI BHP;
4. DO WYKONANIA PRAC ZGODNIE Z NINIEJSZĄ DOKUMENTACJĄ NALEŻY STOSOWAĆ ELEMENTY I MATERIAŁY POSIADAJĄCE ATESTY, ŚWIADECTWA I CERTYFIKATY;
5. WSZELKIE ZMIANY NALEŻY SKONSULTOWAĆ Z PROJEKTANTEM.

| Nr rewizji | Treść | Data | Podpis |
|---|---|---|---|
| 3 | ---- | ---- | |
| 2 | ---- | ---- | |
| 1 | ---- | ---- | |

Faza:
Projekt wykonawczy

Nazwa inwestycji:
Zagłębiowski Park Lineamy - rewitalizacja obszaru funkcjonalnego doliny rzek Przemszy i Brynicy - Miasto Będzin - Brzozowica. Zagospodarowanie terenu nad rzeką Czarną Przemszą, polegające na budowie ścieżek, urządzeń sportowych oraz oświetlenia.

Nr projektu:
244845-00

Lokalizacja:
Będzin, działki nr: 34, 35, 61/2,137/1, 137/2, 139/1, nr obrębu: 240101_1.0001

Inwestor:
Miasto Będzin
42-50 Będzin, ul. 11 Listopada 20

Generalny Projektant:
Ove Arup & Partners International Ltd. Sp. z o.o.
Oddział w Polsce
ul.Infancka 4, 00-189 Warszawa
tel. (+48) 22 455 45 54, fax. (+48) 22 455 45 55
Biuro Kraków:
ul. Przybyszewskiego 56, 30-128 Kraków
tel. (+48) 12 292 22 35, fax. (+48) 12 376 82 04

Architekt:
BOOM Piotr Szydłowski Jakub Sztefko s.c.
Al. Armii Krajowej 220/113, 43-316 Bielsko-Biała
tel. (+48) 502 513 587

Projektant: mgr inż. arch. Stanisław Nestrypke — Nr uprawnień: upr. proj. 762/76UW specjalność architektoniczna — Podpis:
Opracował: mgr inż. Jakub Mojżeszek — Podpis:
Sprawdzający: mgr inż. arch. Joanna Dykla-Ulewicz — Nr uprawnień: upr. proj. 32/09/SLOKK specjalność architektoniczna — Podpis:

Branża: Zagospodarowanie i architektura
Arkusz: A0
Tytuł rysunku: ZAGOSPODAROWANIE TERENU - PAGÓRKI O NAWIERZCHNI SYNTETYCZNEJ
Skala: 1:50
Data: 17.06.2016
Nr rysunku: ZPL-BEB-PW-AD-17-00
Rewizja: 00

Do not scale